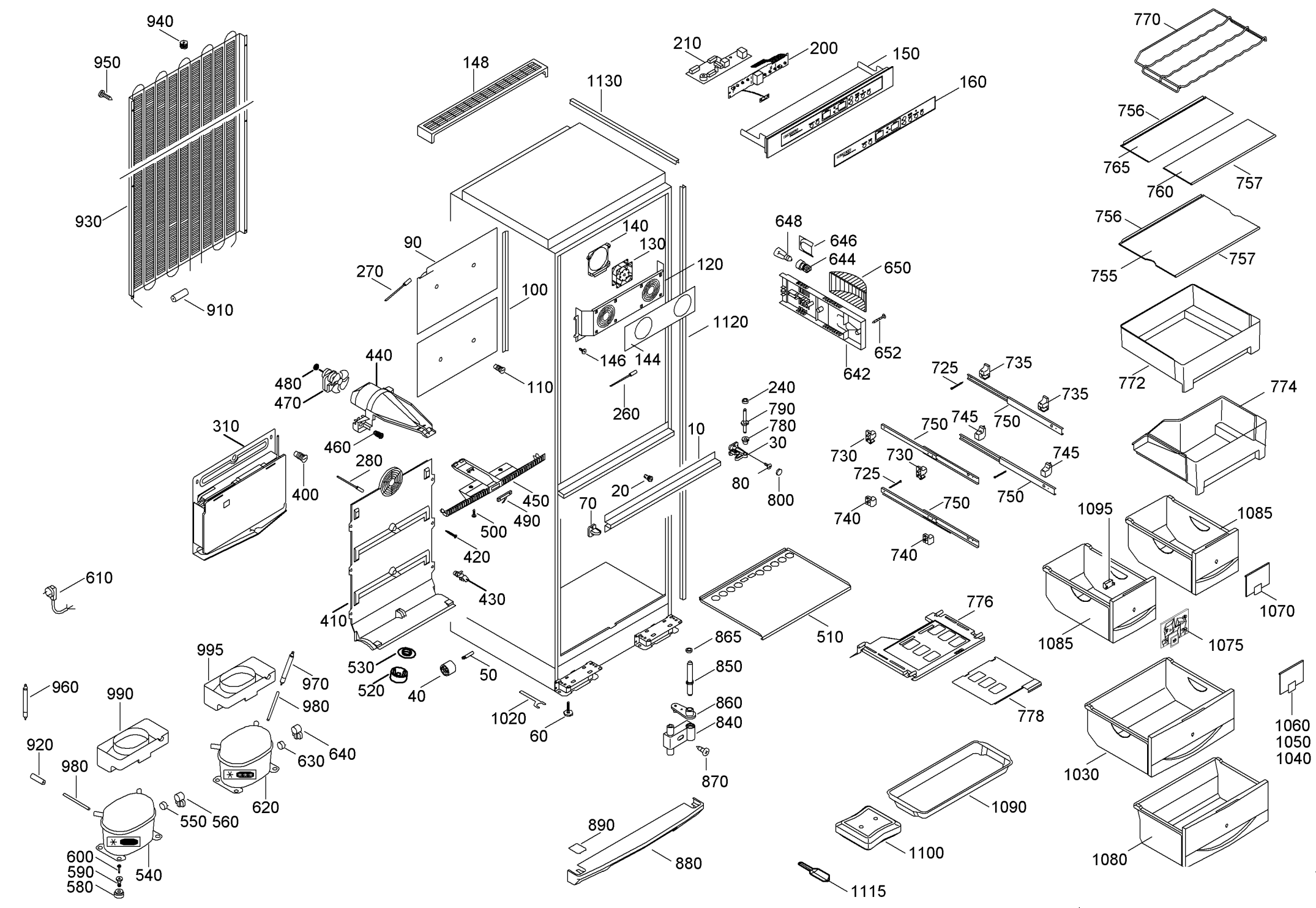
940
950
930
910
148
1130
210
200
150
160
770
756
765
760
757
756
755
757
90
270
100
140
130
120
1120
146
144
110
260
648
646
644
650
652
642
440
480
470
460
310
400
280
450
490
500
420
430
410
240
790
780
30
80
800
10
20
70
725
735
735
750
745
750
730
730
745
725
750
750
740
740
772
774
1095
1085
1085
1070
1075
776
510
865
850
860
840
870
778
530
520
40
50
1020
60
995
970
980
990
960
920
980
630
640
620
550
560
540
600
590
580
890
880
1090
1100
1115
1030
1060
1050
1040
1080
610

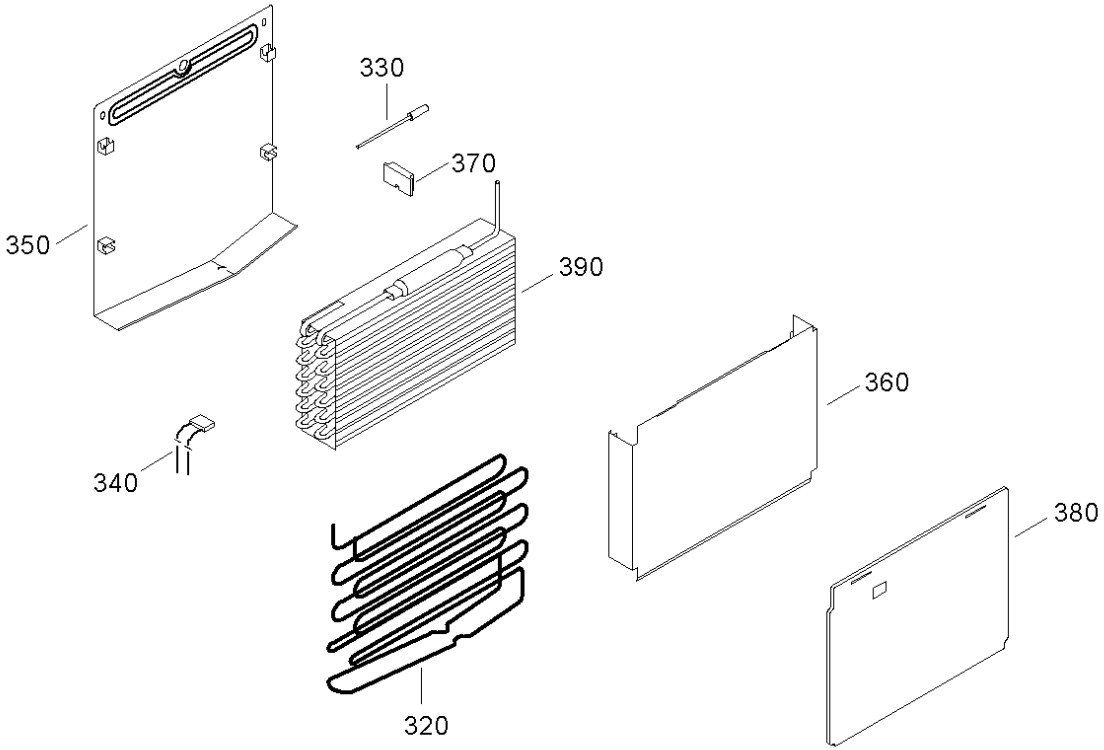
330
370
350
390
360
340
380
320

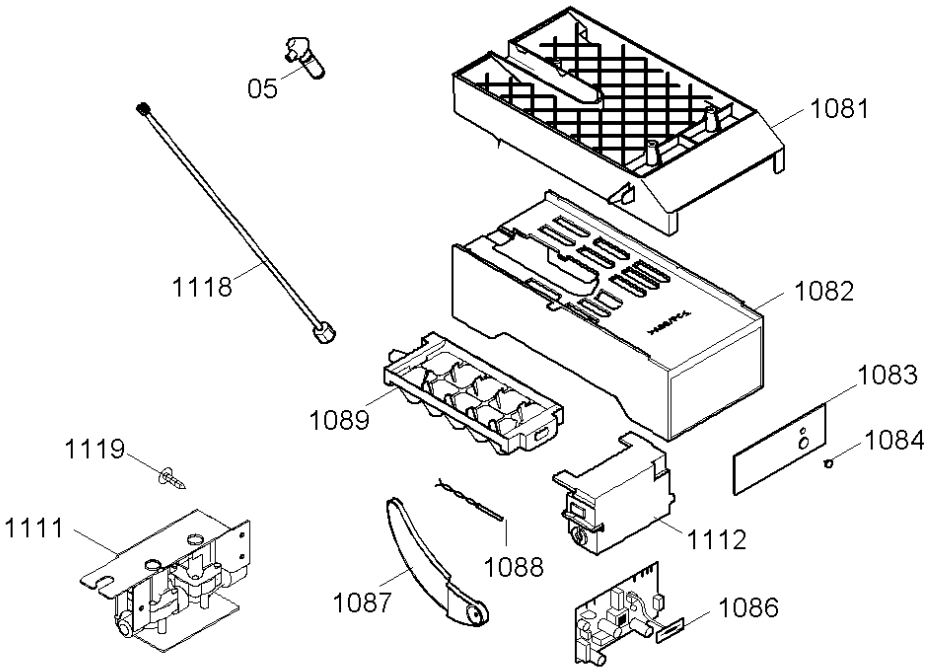
05
1081
1118
1082
1083
1089
1084
1119
1111
1088
1112
1087
1086

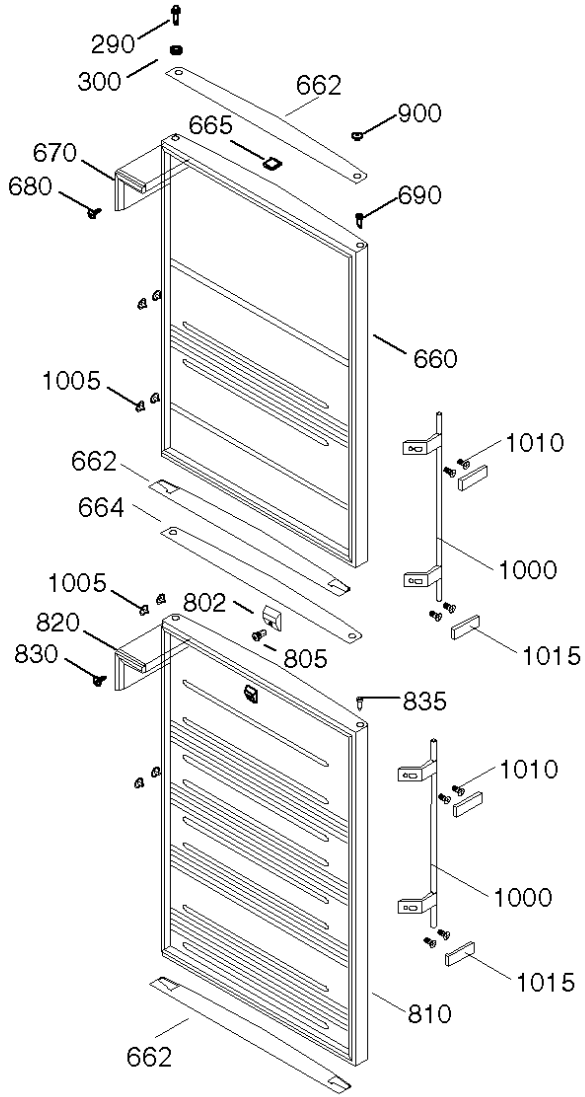
290
300
662
900
665
670
680
690
660
1005
1010
662
664
1000
1005
802
820
805
1015
830
835
1010
1000
1015
810
662